Graupner

INNOVATION & TECHNOLOGY

Graupner

No. S2012

Korean

POLARON
POWER SUPPLY
(12V25A SMPS)

사용 설명서

제품을 사용 하시기 전에 먼저 설명서를 읽어 보시기 바랍니다.

그리고 설명서를 빠르고 쉽게 참조 할 수 있는 곳에 보관 하시기 바랍니다.

Graupner

WWW.OPENHOBBY.COM

- 목 차 -

- 사용하기 전에 3
- A/S 및 고객 지원 3
  - 고객 지원 3
  - 인터넷 판매 사이트 3
  - A/S 규정 4
  - 제품 보증 4
- 오픈하비 A/S센터 4
- 박스 구성물 4
- 제품사양 4
- 각부 명칭 ..... 5~6
- 화면표시설명 7
- 제품의 특징 및 장점 7
- 제품 사용법 7
- 안전을 위한 주위사항 8
- 안전규격 ..... 9~10

◎ 사용하기 전에

POLARON POWER SUPPLY를 구매해주셔서 감사합니다. 사용하기 전에 반드시 사용설명서를 읽어보신 후 바르게 사용하십시오. 경고나 주의사항은 제품을 안전하고 올바르게 사용하여, 사용자의 안전을 지키고 사고나 재산상의 피해를 사전에 예방하기 위한 것이므로 반드시 지켜주시고, 사용설명서는 읽고 난 후에도 항상 볼 수 있는 장소에 보관하세요. 사용상의 문제 발생 시에는 본 설명서를 참조하시거나 아래에 언급된 판매사이트, Graupner 대리점, Graupner 서비스센터에 문의 바랍니다.

◎ A/S 및 고객 지원

• 고객 지원

본사의 영업시간인 월요일 ~ 금요일 오전 9:00 ~ 오후 6:00 에 전화, e-mail 등을 통해 문의사항을 처리해드리고 있습니다. 영업시간 이후에는 e-mail을 통해 질문을 남겨 주시면, 확인 즉시 답변을 드리도록 하겠습니다.

• 인터넷 판매 사이트

본 설명서의 내용은 충전기 버전 변경으로 인해 구입 제품과 다소 차이가 있을 수 있습니다. 가장 최신 버전의 제품과 펌웨어 업데이트를 위해서는 www.openhobby.com 또는 www.graupner.com 홈페이지의 다운로드 메뉴에서 참조하여 주시기 바랍니다.

• A/S 규정

소비자의 과실이 아닌 제품 이상으로 인한 부분에 한하여 무상으로 보증수리를 진행하고 있습니다. http://www.openhobby.com 를 방문하시어 A/S 관련 질문을 올려주시면 성심 성의껏 대응해 드리겠습니다.

• 제품 보증

첨부된 Warranty Card 를 참조 바랍니다.

◎ 오픈하비 A/S 센터

경기도 부천시 원미구 부천로 198번길 18 춘의 테크노파크 2차 202동 2층 201호 420-857
전화 : 070-7863-3675 팩스 : 070-7863-3670
고객지원팀 E-mail: service@openhobby.com

◎ 박스 구성물

• 박스 구성물

1. 출력 악어집게 케이블 1쌍
2. AC 입력케이블
3. 더블골드커넥터 1세트(3개)
4. 설명서
5. 보증카드

◎ 제품 사양

입력 전원	AC100-240V 50~60Hz
출력 전압	DC 12V
출력 전류	순간 최대-30A, 정격-25A
USB 단자	5.0V 1.0A
출력 단자	전면부 2ch, 측면부 1ch
냉각팬 내장	40x40x20mm (1.57x1.57x0.79in)
제품 크기	55x194.6x199.4mm (2.16x7.66x7.85in)
화면 표시	BLACK&WHITE BACKLIGHT LCD DISPLAY TYPE
제품 무게	1213g (42.79oz)

◎ 각부 명칭

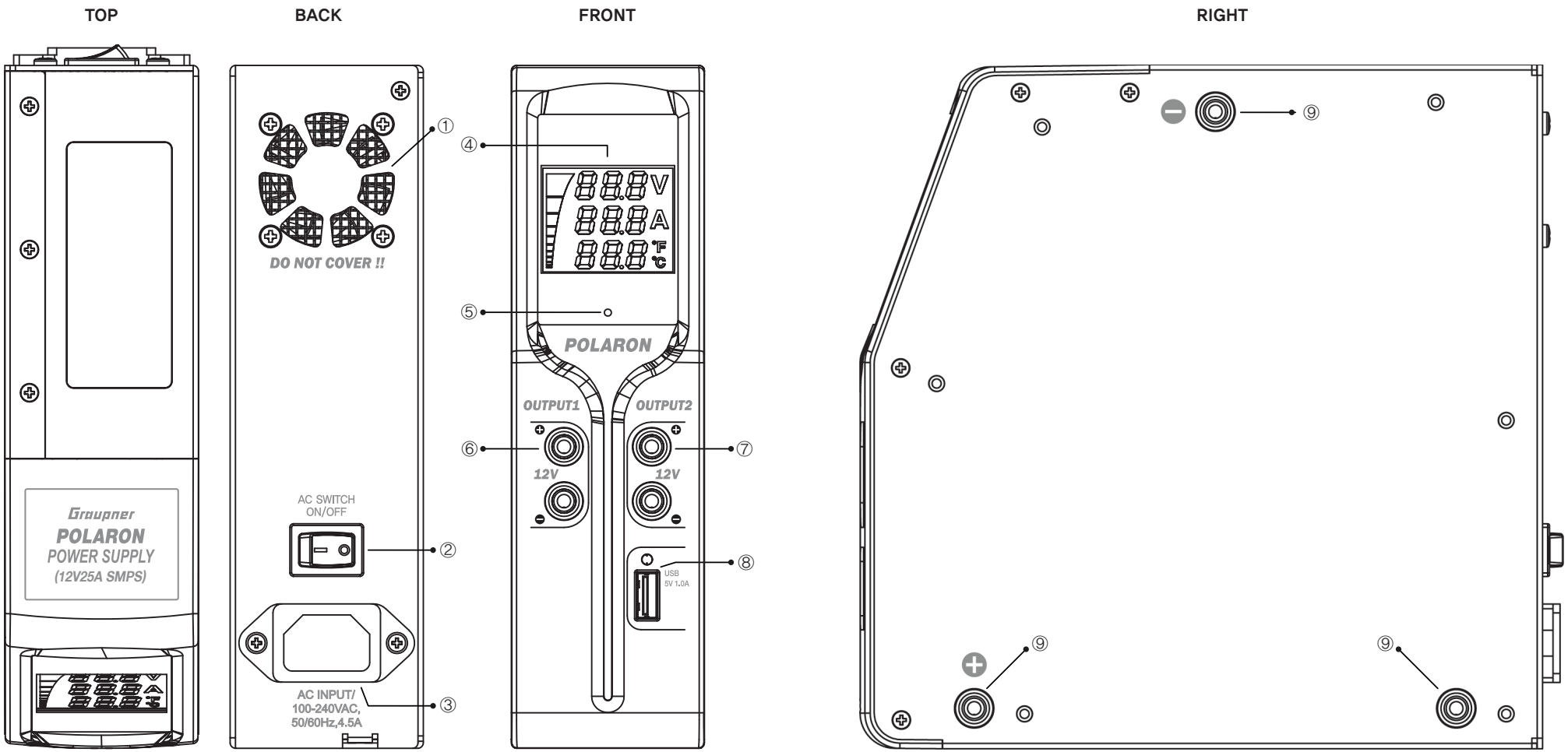

① 냉각팬
② 전원스위치
③ AC 입력 100~240V
④ BLACK&WHITE BACKLIGHT LCD DISPLAY TYPE
⑤ 외기온도센서
⑥ 1CH 출력단자
⑦ 2CH 출력단자
⑧ USB 5.0V 1.0A
⑨ 도킹용 출력단자

◎ 화면표시설명

◎ 제품의 특징 및 장점

- 스위칭 파워 방식의 파워 서플라이로서 DC12V의 안정된 출력 전압을 얻을 수 있습니다.
- 순간 최대 30A, 연속 전류 25A의 대용량으로 Graupner에서 판매 되는 모든 충전기에 적합 합니다.
- 입력 전원은 AC100-240V/50~60Hz의 프리 볼트입니다.
- 사용온도 0~40° 에서 사용
- 보호장치 : short ciruit / overload / over voltage / over power
- 100% 풀로드 고온검사 완료
- on/off스위치 내장
- 쿨링팬 내장과 여유있는 내부회로 설계로 열이 거의나지 않습니다.
- 여유로운 아웃 단자의 설계로 여러 장비를 한번에 사용 가능 합니다.
- USB 단자내장으로 각종 스마트기기의 전원으로 사용가능합니다.(용량 5.0V 1.0A)
- 쇼트 감지 회로를 채택하여 만일의 사고에 대비하였습니다.
- 크기가 작고 무게가 가볍기 때문에 휴대가 간편합니다.
- POLARON EX/PRO 충전기와는 도킹 시스템 사용이 가능 합니다.
- 사용 하고 있는 전압, 전류의 표시가 LCD화면으로 보여 줍니다.
- 전면부 외기온도센서로 설치된 장소의 외기온도를 화면에 보여줍니다.

◎ 제품 사용법

1. 사용전 설명서를 읽고 바르게 사용 바랍니다.
2. 본 기기에 다른 장치를 연결하기 전 AC 주전원으로부터 본 기기 연결을 분리 하세요.
3. 전력을 공급하고자 하는 장치를 본 기기에 연결시 극성을 바르게 하여야 합니다.
   적색 단자가 +, 흑색 단자가 - 이므로 바르게 연결 되어야 합니다.
4. 도킹이 가능한 제품과 더블골드커넥터를 이용하여 서로 연결해줍니다.
5. 본 기기 후면부에 있는 스위치가 OFF 로 맞추어 있는지 확인 후 전원 케이블을 이용하여 AC 전원을 연결하세요.
6. 본 기기 후면부에 있는 스위치를 ON 으로 맞추면 화면이 켜지고 연결된 장치에 전력을 공급 하기 시작 합니다.
7. 표시되는 전압 및 전류가 용량내에서 사용되는지 화면을 보며 확인합니다.

◎ 안전을 위한 주의사항

- DC 출력단자에 AC 전원을 연결하지 마세요.
- POLARON EX/PRO충전기에 도킹되어있는 상태에서 충전기에 다른파워전원을 연결하지 마십시요. 고장의 원인이 될 수 있습니다.
- 측면 출력단자는 POLARON EX/PRO충전기의 도킹용 단자입니다. 이외 충전기는 전면부 출력단자를 사용해 주세요.
- 제품 작동중에는 자리를 떠나지 말고 옆에서 지켜봐 주세요. 배터리나 충전기의 화재 발생시 초기에 대응 할수 있습니다.
- 사용중 출력단자가 합선되지 않도록 주의하십시요.
- 길이가 지나치게 짧거나 손상 입은 전선의 사용을 금지합니다.
- 입, 출력 단자의 극성에 유의하여 바르게 사용하십시요. 배터리와 충전기에 심각한 손상을 초래합니다.
- 본 기기의 정격용량이하에서 맞는 제품을 사용하십시요.
- 제품내부에 드라이버, 볼트등의 이물질을 넣지마십시요. 감전의 위험과 고장원인이 됩니다.
- 제품 내, 외부에 액체(물, 기름 등등)가 묻거나 들어가지 않도록 해주세요.
- 습기가 많은곳이나 물기가 있는 곳에서 사용하지 마십시요. 젖은손으로 취급하지 마십시요.
- 습기에 제품이 노출될 경우 고장이 발생 하여도 수리가 불가능 할 수 있습니다. 제품이 물에 젖을 경우 작동을 즉시 중단 하세요.
- 작동 중 타는 냄새가 나거나 손으로 만져보아 지나치게 뜨거워 지면 사용을 중단 하세요.
- 제품을 분해하거나 개조하지 마십시요. 이 경우 A/S가 불가능할수 있습니다.
- 소비자의 부주의에 의한 고장은 무상A/S가 불가능할수 있습니다.
- 푹신푹신한 곳에 놓고 사용하지 마십시요. 이불, 침대, 방석, 카페트 등등에 놓고 사용시 통풍구가 막혀서 정상동작을 하지않거나, 고장의 원인이 될수 있습니다. 딱딱한 면에 놓고 사용하시기 바랍니다.
- 온도가 아주 높거나 낮은 장소, 직사광선이 직접 내리쬐는 장소를 피하여 사용 하세요.
- 환기 및 제품냉각이 잘되도록 설치하며, 냉각팬(후면부)를 막지 마십시요.
- 액정화면은 강한 햇빛에서 잘 보이지 않을 수 있습니다. 설치시 화면이 잘보이도록 설치해 주세요.
- 에러메세지 발생후 문제해결이 되지 않으면, A/S를 받아주세요.
- 파워서플라이는 되도록이면 KC 국가 인증을 받은 제품을 구매 하십시요.
- 18세 이하의 미성년자는 부모님의 지도하에 함께 사용하여 주십시요.
- 사용이 끝난 후에는 파워서플라이의 AC전원과 연결된기기 및 배터리를 모두 분리 하고 자리를 이동 하십시요.
- 해당 제품의 전면과 측면부 출력에 배터리 및 파워 서플라이를 연결하지 마십시요. 고장의 원인이 될 수 있습니다.

보증 수리 및 A/S 관련

- 저희 Graupner 에서는 POWER SUPPLY에 대해 정상적인 사용중에 고장난 경우에는 무상 보증 수리를 해드립니다.
- 소비자 과실로 인한 고장인 경우에는 실비로 수리해 드립니다.
- 원칙적으로 A/S 수리 등의 제품 운송료는 소비자가 부담하게 됩니다.
- 수리를 의뢰하실 때에는 오픈하비 A/S 센터 주소로 제품을 택배로 보내주십시오.
- 수리의 의뢰하실 때 고장 내역을 기입해 주시며 더욱 신속한 A/S를 받으실 수 있습니다.
- 제품을 운송하실 때에는 되도록 충격 흡수제를 사용하여 상자에 넣어 파손되지 않도록 해 주십시오.

◎ 안전규격

(1) KC 인증

제품명: POLARON POWER SUPPLY (12V25A SMPS)
HU10746-13001A
MSIP-REI-sjr-POLARON12V25A

(2) Conformite Europeenne

EMC NO. BCT13DC - 0731E
LVD NO. BCT13DC - 0731S

Model: POLARON POWER SUPPLY(12V25A SMPS)
Item Number(s): S2012

The object of declaration described above is in conformity with the requirements of the specifications listed below, and accordance with the following applicable directives: 2004/108/EC Electromagnetic Compatibility
2006/95/EC Low Voltage Directive

EMC : EN55014-1:2006+A2:2011
EN55014-2:1997+A2:2008
EN61000-3-2:2006+A2:2009
EN61000-3-3:2008

LVD : EN60335-2-29:2004+A2:2010
EN60335-1:2002+A1:2004+A11:2004+A2:2006+A12:2006+A13:2008+A14:2010+A15:2011
EN62233:2008

◎ 환경 관련 규정

저희 Graupner는 최상의 제품을 제공함과 동시에 환경을 보호하고자 노력하고 있습니다. 이 제품은 환경에 미치는 영향을 최소화 하도록 설계되었습니다. 환경보호를 위해 이 제품을 다른 쓰레기 및 폐기물과 함께 처분하지 마시기 바랍니다. 제품 사용자의 책임과 해당 지역의 법규와 절차에 따라 지정된 장소 또는 전자제품 재활용 수거 장소에 안전하게 처리하여 주시기 바랍니다.
상세한 사항은 관할지방 자치단체의 담당부서에 문의하여 주시기 바랍니다.